学校法人鉄蕉館　組織図

令和２年4月1日

理事会
- 1号理事（亀田医療大学長）
- 2号理事（亀田医療技術専門学校長）
- 3号理事（評議員）　4～5人
- 4号理事（学識経験者）2人

評議員会
- 1号評議員（法人職員）　6人
- 2号評議員（学校卒業者）5人
- 3号評議員（学識経験者）6～9人

- 監事　2人

安全衛生管理室
- 法人本部財務統括部長（室長）
- 法人本部総務統括部人事担当
- 法人本部財務統括部施設担当
- 亀田医療大学保健室職員である保健師等
- その他室長が必要と認めた者

経営会議
- 理事長
- 副理事長
- 亀田医療大学長
- 亀田医療技術専門学校長
- 亀田医療大学事務局長
- 総務統括部長
- 財務統括部長
- 亀田医療技術専門学校事務長
- その他理事長が必要と認めた者

大学運営会議
- 学長
- 副学長
- 学長特命補佐
- 学部長
- 研究科長
- 事務局長
- 財務部長
- その他学長が必要と認めた者

学長戦略室
- 評価部門
- IR部門
- 学生募集プロジェクト

学部教授会
- 学長
- 副学長
- 学長特命補佐
- 学部長

学部学科会議
- 学長
- 副学長
- 学長特命補佐
- 学部長
- 教授
- 准教授
- 講師
- 助教
- 助手
- 事務局長

大学院教授会
- 学長
- 研究科長
- 教授

大学院研究科委員会
- 研究科長
- 授業科目を担当する専任の教員

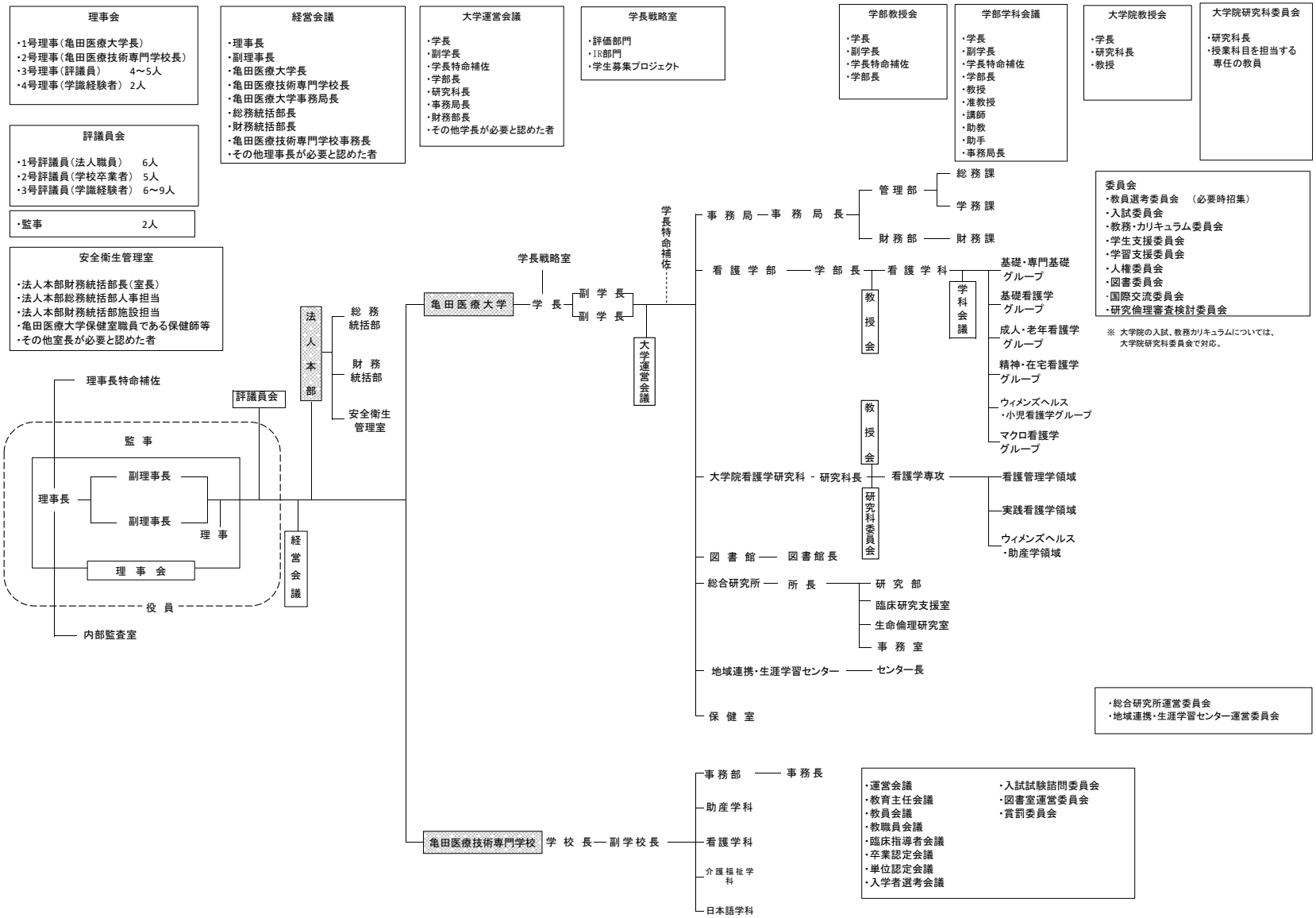

委員会
- 教員選考委員会　（必要時招集）
- 入試委員会
- 教務・カリキュラム委員会
- 学生支援委員会
- 学習支援委員会
- 人権委員会
- 図書委員会
- 国際交流委員会
- 研究倫理審査検討委員会

※ 大学院の入試、教務カリキュラムについては、大学院研究科委員会で対応。

- 総合研究所運営委員会
- 地域連携・生涯学習センター運営委員会

- 運営会議
- 教育主任会議
- 教員会議
- 教職員会議
- 臨床指導者会議
- 卒業認定会議
- 単位認定会議
- 入学者選考会議
- 入試試験諮問委員会
- 図書室運営委員会
- 賞罰委員会